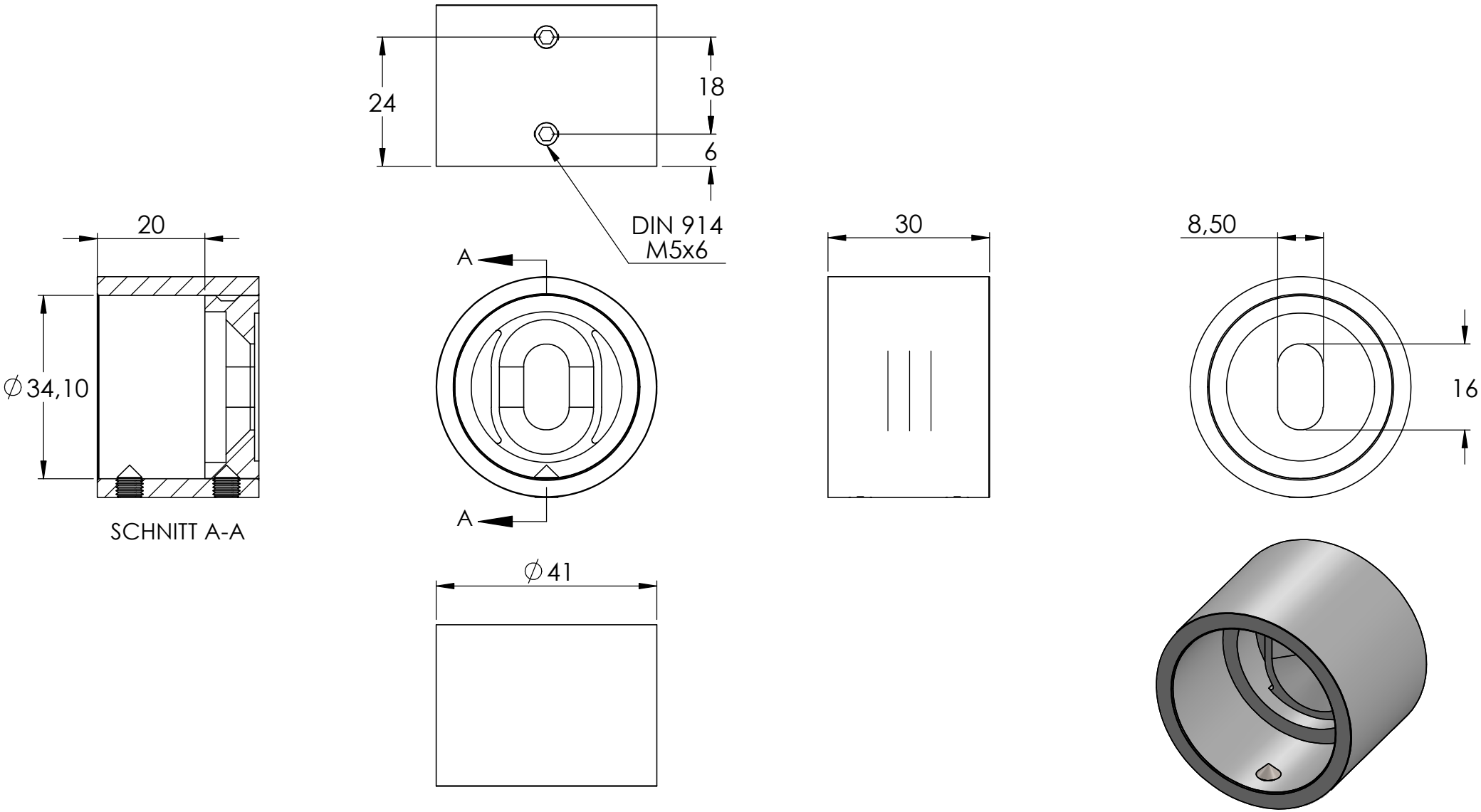
24
18
6
DIN 914
M5x6
20
∅34,10
SCHNITT A-A
A
A
∅41
30
8,50
16

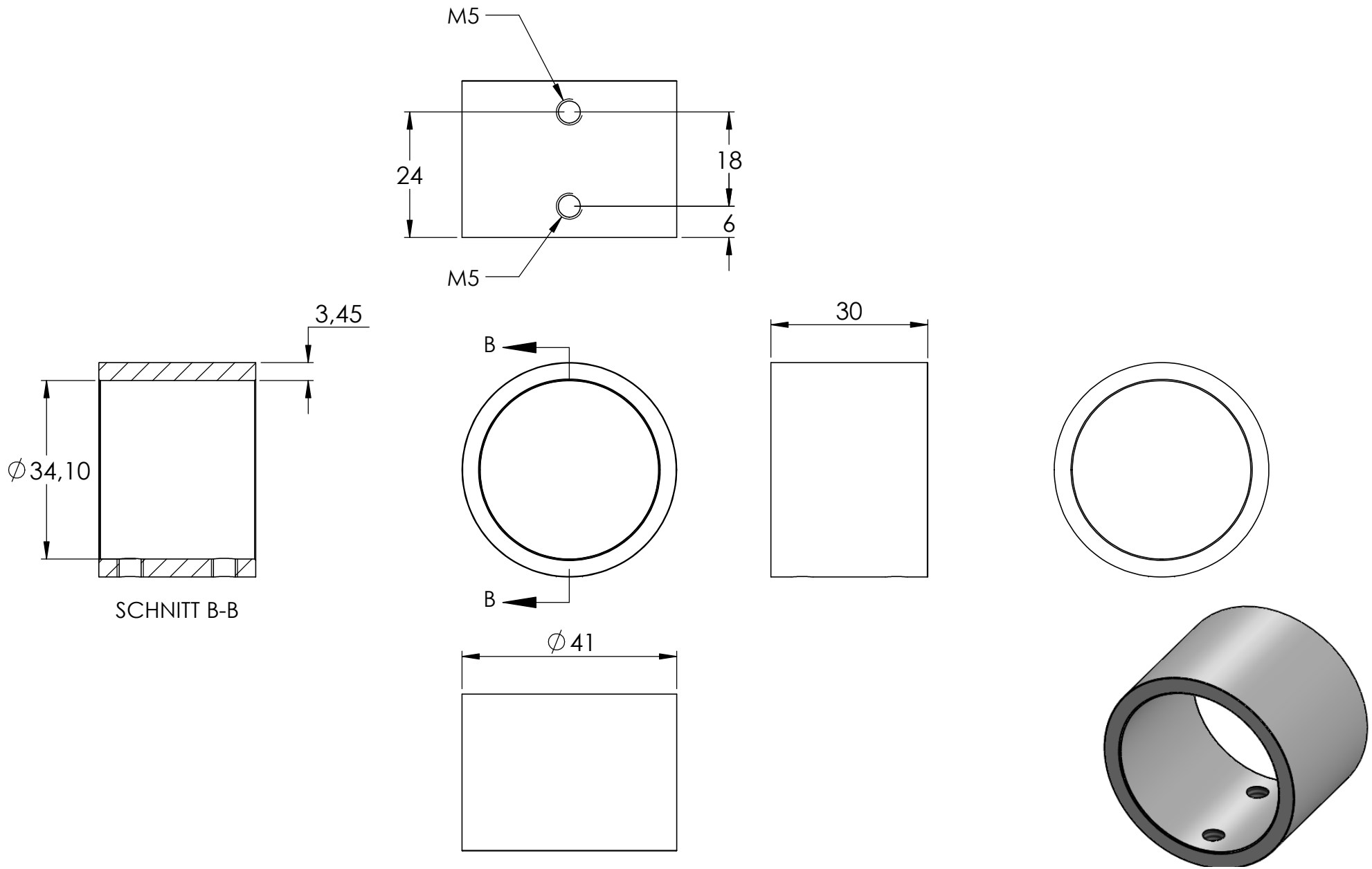
M5
24
18
6
M5
3,45
∅34,10
SCHNITT B-B
B
B
30
∅41

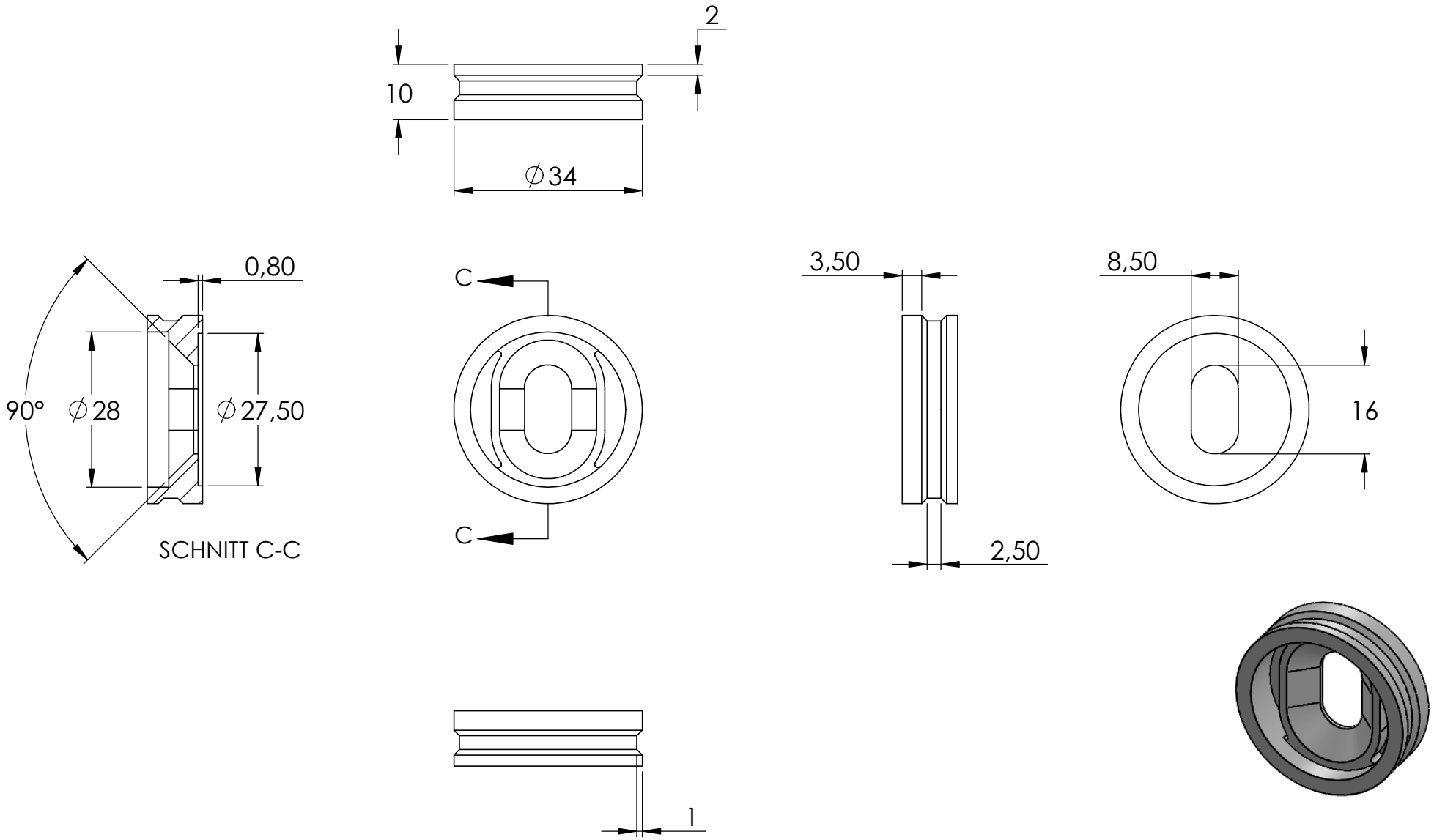
2
10
∅34
0,80
90°
∅28
∅27,50
SCHNITT C-C
C
C
3,50
2,50
8,50
16
1

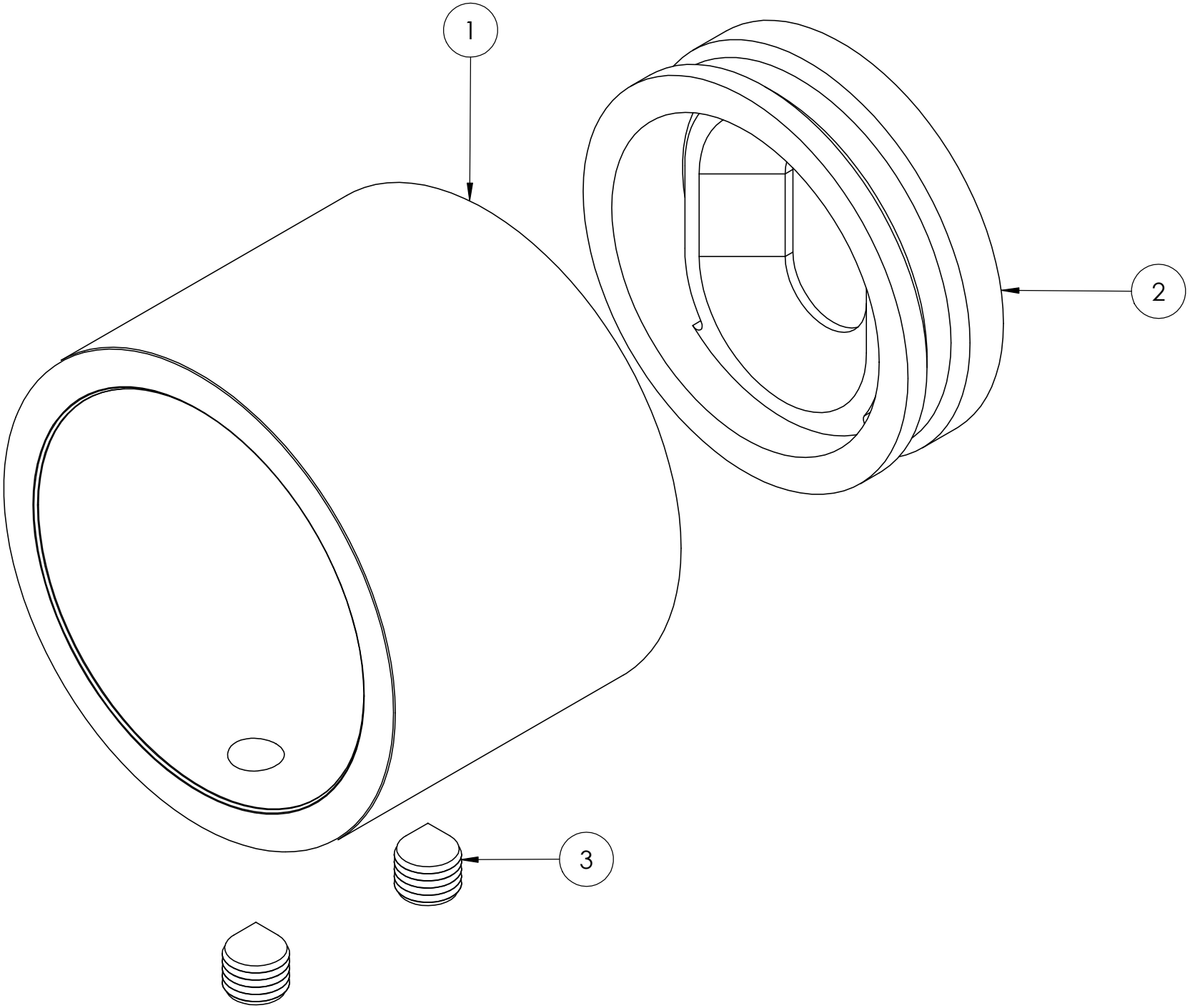
1
2
3